Vasi di espansione inox

Stainless steel expansion vessels

inox-pro

3

H W I U IU
C O S B PL

ZILMET®

inox pro

PED 97/23/CE DISEGNO/DRAWING 20018

0036

- VASI DI ESPANSIONE IN ACCIAIO INOSSIDABILE

L'utilizzo dell'acciaio inox AISI 304 e della membrana interna adatta agli usi sia alimentari che non, sia per acqua fredda che per temperature fino a 70°C, sono le caratteristiche fondamentali di questa serie di vasi di espansione.
La loro produzione si è resa necessaria per offrire un prodotto estremamente valido sotto il profilo igienico e dalla durata pressoché illimitata per tutte le applicazioni particolari, quali ad es. la compensazione dell'espansione dell'acqua negli impianti per la produzione di acqua calda sanitaria, o come anticolpo d'ariete, o nelle applicazioni in zone costiere, dove la presenza di salsedine nell'aria porta rapidamente alla corrosione di tutti i componenti costruiti con acciai non inossidabili, o infine in tutte le applicazioni in cui sia necessaria la massima igiene.
A tal proposito si sottolinea come l'intera gamma di vasi di espansione INOX di nostra produzione sia dotata di membrane assolutamente atossiche, adatte al contatto con acqua potabile, approvate anche dal WRc inglese e del JWA giapponese che sono i massimi organismi di controllo sull'idoneità dei componenti per gli usi alimentari. Per la qualità dei materiali, per i procedimenti costruttivi e per il costante controllo della qualità, i vasi di espansione della serie "INOX" sono garantiti per una lunga durata di funzionamento senza particolari manutenzioni.

- STAINLESS STEEL EXPANSION VESSELS

The use of stainless steel AISI 304 and of the internal membrane which is suitable even for alimentary purposes as for cold water or hot water with temperatures up to 70°C, are the main features of this range of expansion vessels.
This production has become necessary to offer a extremely valid product of nearly unlimited endurance for all those special applications like the compensation of water expansion in plants for sanitary hot water production or against water hammering as well or for applications in coastal areas, where the presence of brackishness is the cause of the rapid corrosion of all the parts made of carbon steel or finally in every application in which a maximum of hygiene is necessary.
For such purpose we underline that the whole range of stainless expansion vessels we produce is equipped with an absolutely non-toxic membrane suitable for the contact with drinking water and also approved by the British WRc and Japanese JWA, which are the most important organisations for the evaluation of the suitability of the parts for alimentary purposes. For the high quality of materials, for manufacturing procedures and for continuous quality control our STAINLESS STEEL expansion vessels do grant a long-lasting operation with no need for special maintenance.

inox pro

Z8. Z12. Z18. inox - *Z8. Z12. Z18. stainless steel expansion vessels*

APPLICAZIONI
I vasi di espansione Z8, Z12 e Z18 INOX sono particolarmente indicati in tutte quelle applicazioni effettuate nelle zone costiere, in cui la presenza di salsedine porta velocemente alla corrosione di tutte le parti costruite in acciaio normale, negli impianti chimici, nei depuratori, oppure per compensare l'espansione dell'acqua negli impianti per la produzione di acqua calda sanitaria dotati di bollitore o di scambiatore di calore. Possono essere utilizzati in tutte quelle applicazioni in cui ci sia bisogno della massima igiene, come nelle cucine di abitazioni o comunità.

APPLICATIONS
The Z8, Z12 and Z18 STAINLESS STEEL expansion vessels can particularly fit all applications in coastal areas where the presence of brackishness results in the rapid corrosion of all the parts made in plain steel or in chemical plants as instance water conditioners or to allow the expansion of water in plants for the production of sanitary hot water equipped with boiler or heat exchanger or finally in every application in which a high of hygiene is necessary like in homes or communities.

caratteristiche tecniche - *technical characteristics*

volume totale *Total volume*	materiale *material*	membrana *diaphragm*	raccordo *connect.*	press. max di eserc. *maximum working pressure*	press. di precarica *precharge pressure*	temperatura *temperature*
8 ltr	AISI 304	butile - butyl	3/4-1"G	10 bar	2 bar	70°C (99°C system)
12 ltr	AISI 304	butile - butyl	3/4-1"G	10 bar	2 bar	70°C (99°C system)
18 ltr	AISI 304	butile - butyl	3/4-1"G	10 bar	2 bar	70°C (99°C system)

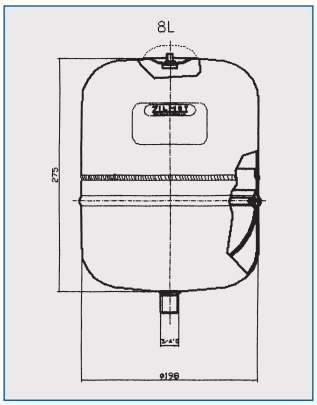

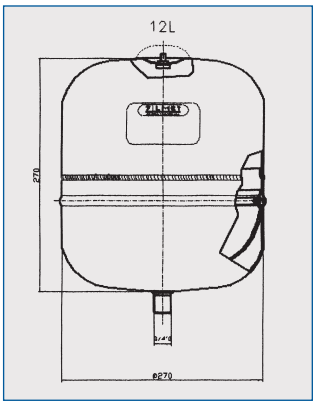

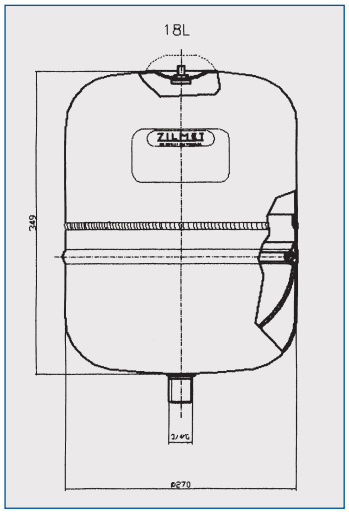

inox pro

mini vaso Z 160 - Z50 - mini-vessel Z 160 - Z50

ANTICOLPO D'ARIETE
EVITANO ROTTURE DEI TUBI - RIDUCONO IL RUMORE NEGLI IMPIANTI
MINIMO INGOMBRO - LUNGA DURATA

IL COLPO D'ARIETE
Il colpo d'ariete consiste in un aumento impulsivo e temporaneo della pressione di un impianto dovuto ad un repentino arresto del flusso idrico per una veloce chiusura di una valvola, di una saracinesca, o per l'arresto o l'avvio di una pompa. La sovrappressione provoca vibrazioni e colpi pericolosi per l'integrità dei tubi e delle apparecchiature idrauliche collegate, nonchè fastidiosi rumori.

APPLICAZIONE DEL MINIVASO Z 160
L'inserzione del minivaso Z 160 in prossimità dell'organo di intercettazione riduce la sovrappressione a valori accettabili ammortizzando l'impatto dell'acqua con il cuscino pneumatico della precarica del minivaso.
Il brusco arresto della colonna fluida si trasforma cosl in un graduale rallentamento.

APPLICAZIONI DEL MINIVASO Z 50
Il vaso di espansione Z50, per le sue dimensioni intermedie tra Z 160 e Z 100 è utilizzabile sia come anticolpo d'ariete in impianti idrici, sia per compensare l'espansione dell'acqua negli impianti per la produzione di acqua calda sanitaria, dotati di bollitore di piccole dimensioni o di scambiatore di calore.

WATER HAMMER ARRESTOR
PREVENT OF PIPE DEMAGE - DECREASE OF NOISES FOR PLUMBING SYSTEMS - COMPACTNESS - LONGLIFENESS

WATER HAMMERING
Water hammering consists in an impulsive temporary pressure increase in a system, due to a sudden arrest of the water flow for the quick closing of a valve, a gate valve, or to the stopping or starting of a pump. The overpressure causes vibrations and danger of hammering for the integrity of the pipes and the hydraulic equipment connected as irritating noises.

Z 160 MINI-VESSEL APPLICATIONS
The insertion of the Z 160 mini-vessel near the checking element reduces the overpressure to acceptable values absorbing the water impact with the pneumatic tic cushion of the preloaded mini- vessel. The sudden arrest of the fluid column is so transformed in a gradual slowing down.

Z50 MINI-VESSEL APPLICATIONS
The expansion vessel Z50 for its middle dimensions between Z160 and Z100 is suitable against water-hammering in piping systems as for the compensating of water expansion in hot sanitary water production plants with small boilers or with heat exchangers.

esempi di installazione - *typical installations*

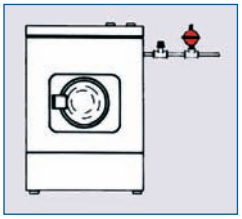
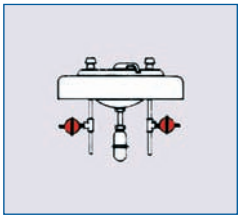
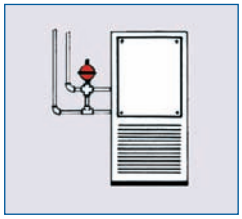

caratteristiche tecniche - *technical characteristics*

Z160

volume totale *Total volume*	materiale *material*	membrana *diaphragm*	raccordo *connect.*	press. max di eserc. *maximum working pressure*	press. di precarica *precharge pressure*	temperatura *temperature*
0,160 ltr	AISI 304	butile - butyl	¼" O ½"	15 bar	3,5 bar	70°C (99°C system)

Z50

volume totale *Total volume*	materiale *material*	membrana *diaphragm*	raccordo *connect.*	press. max di eserc. *maximum working pressure*	press. di precarica *precharge pressure*	temperatura *temperature*
0,5 ltr	AISI 304	butile - butyl	½"	10 bar	3,5 bar	70°C (99°C system)

Si raccomanda di non rimuovere il cappuccio della valvola di precarica - *Please, the precharge vale-cap should never be taken off*

Z160

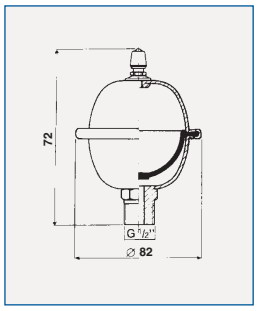

Z50

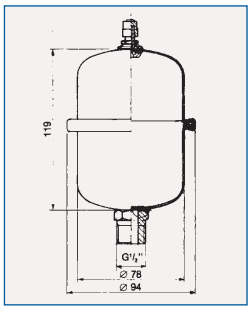

CE

ZILMET

Z100 - 1 litro Z200 - 2 litri

PER BOILER
PER POMPE
ANTICOLPO D'ARIETE

APPLICAZIONI
I vasi di espansione Z100 e Z200 sono utilizzabili per compensare l'espansione dell'acqua negli impianti per la produzione di acqua calda sanitaria, dotati di bollitore o di scambiatore di calore. Inoltre Z100 e Z200 possono essere applicati in qualsiasi tipo di impianto di sollevamento acqua, abbinato a pompe di piccola portata.

RETE DI DISTRIBUZIONE IDRICA
Lo Z100 e lo Z200 fungono efficacemente quale anticolpo d'ariete in impianti idrici, per prevenire vibrazioni, colpi e rumori fastidiosi.

Z100 - 1 litre Z200 - 2 litres

FOR BOILERS
FOR PUMPS
AGAINST WATER-HAMMER

APPLICATIONS
The Z100 and Z200 expansion vessels can be used to compensate the water volume increase in plants producing sanitary hot water by using water heaters or heat exchangers. The Z100 and Z200 are suitable for each type of water-surge plants connected to limit the flow pumps.

WATER PIPING SYSTEMS
The Z 100 and Z 200 operate efficiently to prevent water hammering in piping systems to suppress vibrations, primings and noises.

esempi di installazione - *typical installations*

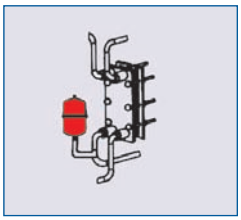

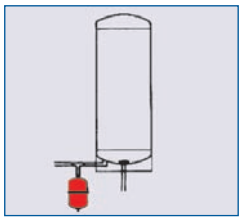

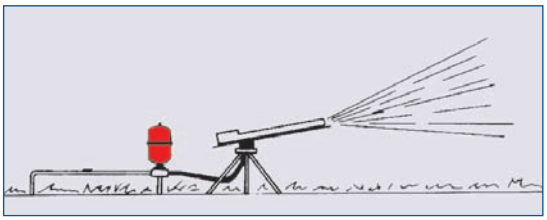

caratteristiche tecniche - *technical characteristics*

Z 100

volume totale *Total volume*	materiale *material*	membrana *diaphragm*	raccordo *connect.*	press. max di eserc. *maximum working pressure*	press. di precarica *precharge pressure*	temperatura *temperature*
1 ltr	AISI 304	butile - butyl	½"	10 bar	3,5 bar	70°C (99°C system)

Z 100

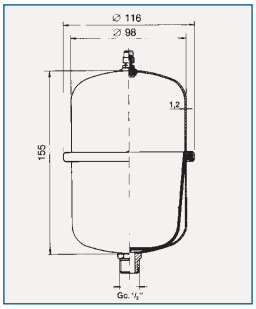

Z 200

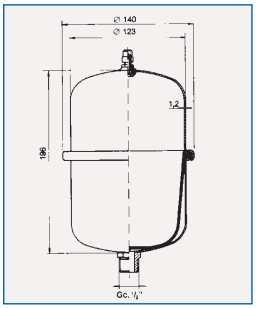

Z 200

volume totale *Total volume*	materiale *material*	membrana *diaphragm*	raccordo *connect.*	press. max di eserc. *maximum working pressure*	press. di precarica *precharge pressure*	temperatura *temperature*
2 ltr	AISI 304	butile - butyl	½"	10 bar	3,5 bar	70°C (99°C system)

CE

ZILMET®

inox pro

ZILMET S.p.a.

uffici e stabilimenti:

35010 Limena - PD - ITALY
- Via del Santo, 242
- Via Visco, 2
- Via Colpi, 30
- Via Tamburin, 15/17
Tel. +39 049 8840662
Fax +39 049 767321

35023 Bagnoli di Sopra - PD - ITALY
Via V Strada

www.zilmet.com
zilmet@zilmet.it

ZILMET DEUTSCHLAND GMBH
ZUM EICHSTRUCK, 5
57482 WENDEN-GERLINGEN
Telefon +49 02762 92420
Telefax +49 02762 41013

ZILMET®

REV. 20/12/2005

CE

EN 29001 - ISO 9002 REG. N° FM 20279 · DIN ISO 9001 EN 29001 · W.R.C. INGHILTERRA - GB · TÜV / GERMANIA · I.S.P.E.S.L. ITALIA · APAVE / FRANCIA · KITEMARK EM 20279 INGHILTERRA · MINISTERO DE INDUSTRIA Y ENERGIA SPAGNA · ÖNORM / AUSTRIA · TTL / FINLANDIA · S.A. / SVEZIA · ENTE NAZIONALE MINOSEGELLENORSZ EMI / UNGHERIA · UDT / POLONIA · SZO / CECOSLOVACCHIA · JIS MARK GIAPPONE · EMI /BULGARIA · DVGW GERMANIA · BBA INGHILTERRA - GB · DIN GEPRÜFT GERMANIA · DIN GOST TÜV - RUSSIA · TSE TURCHIA